Artikelnummer: 258.25.964

**MORION Justizspiegel,** Edelstahl, beschichteter Stahlrahmen, 250×250mm

Der **MORION Justizspiegel** ist ein unzerbrechlicher Anti-Vandalismus-Spiegel aus hochwertigem, rostfreiem Edelstahl.

Entwickelt für Einsatzbereiche mit hoher Gefahr von mutwilliger Zerstörung (Vandalismus): Justizvollzugsanstalten, Polizei- und Militärstationen, Kliniken, Psychiatrien. Bietet erhöhte Sicherheit für Personal, Insassen und Patienten.

Der Edelstahlspiegel ist in einem beschichteten Stahlrahmen eingefasst. Die versenkten Bohrlöcher nehmen Schraubenköpfe auf, so dass keine Angriffsflächen für Manipulationen bestehen. Befestigung mit Torx-Sicherheitsschrauben (Torx mit Stift - 7 Stück pro Spiegel).

## Merkmale des MORION Justizspiegels

- Aus Edelstahl
- Anti-Vandalismus
- Für Sicherheitsbereiche
- Brillantes Bild

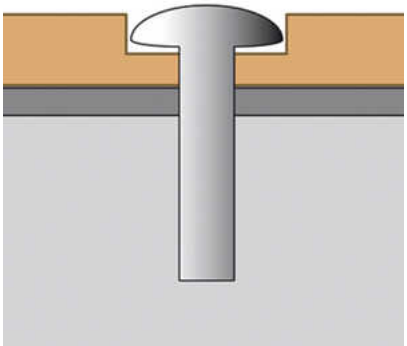

## Eigenschaften

| | |
|---|---|
| Befestigung | zum Aufdübeln in Ecken |
| Blickwinkel | 90 ° |
| Breite | 250 mm |
| Einsatzbereich | innen und geschützter Außenbereich |
| Form | Viertelkugel |
| Gefahrgut | nein |
| Gewicht (brutto) | 1.7 kg |
| Hauptmaterial | Gütestahl |
| Höhe | 250 mm |
| max. Beobachter-Abstand (vom Spiegel) | 4 m |

## Zubehör & Ergänzungen

**Wichtiger Hinweis:** Die Angaben basieren auf Herstellerinformationen sowie praktischen Erfahrungswerten. Für die rechtskonforme Anwendung sind stets die jeweils gültigen Vorschriften, Normen und Regelwerke sowie örtliche Gegebenheiten zu berücksichtigen. Technische Änderungen, Druckfehler und Irrtümer bleiben vorbehalten.

| | Kategorie | Text | Menge | Artikelnummer |
|---|---|---|---|---|
| 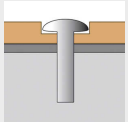 | Zubehör | Torx-Schrauben, für Überwachungsspiegel, 6,5 × 45 mm | 1 | 245.27.882 |

**Wichtiger Hinweis:** Die Angaben basieren auf Herstellerinformationen sowie praktischen Erfahrungswerten. Für die rechtskonforme Anwendung sind stets die jeweils gültigen Vorschriften, Normen und Regelwerke sowie örtliche Gegebenheiten zu berücksichtigen. Technische Änderungen, Druckfehler und Irrtümer bleiben vorbehalten.

MORAVIA GmbH, Rostocker Straße 10, D - 65191 Wiesbaden
+49 (0) 611 9502-0 | service@moravia.de